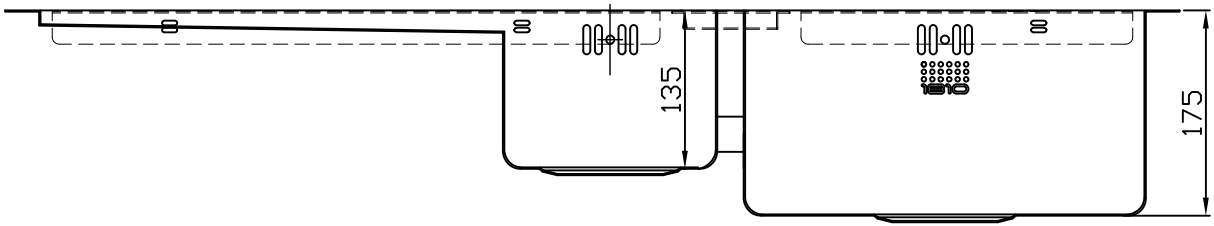
135
175

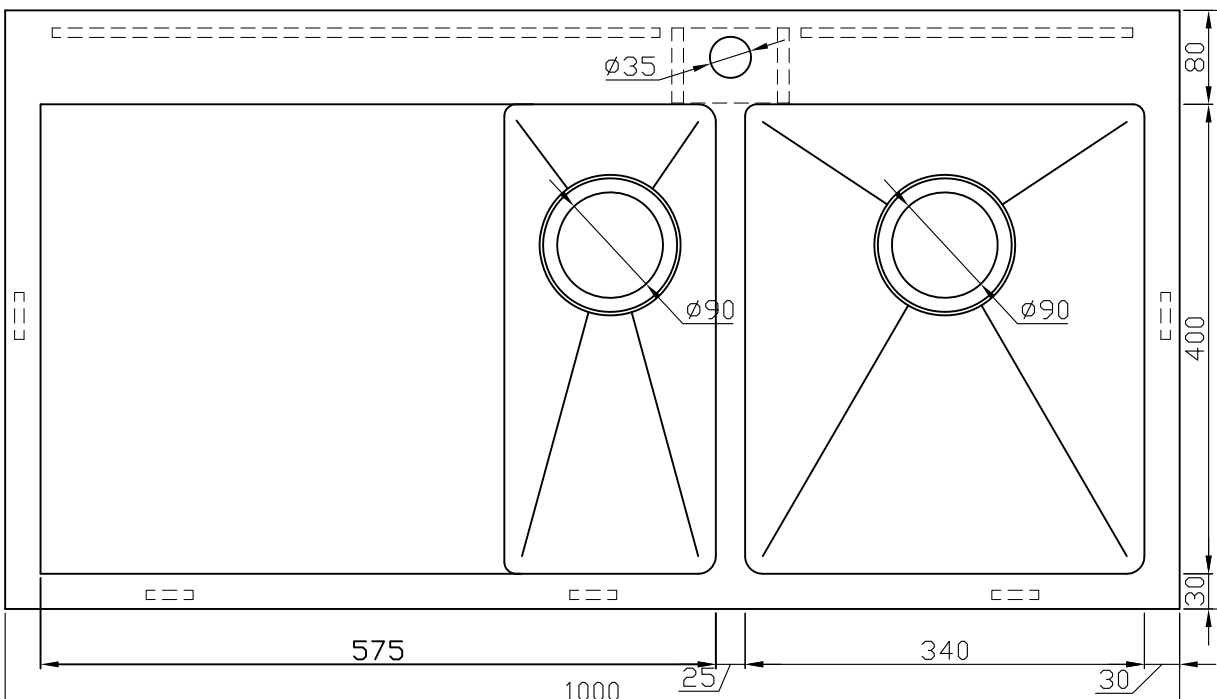
ø35
ø90
ø90
80
400
510
30
575
340
25
30
1000