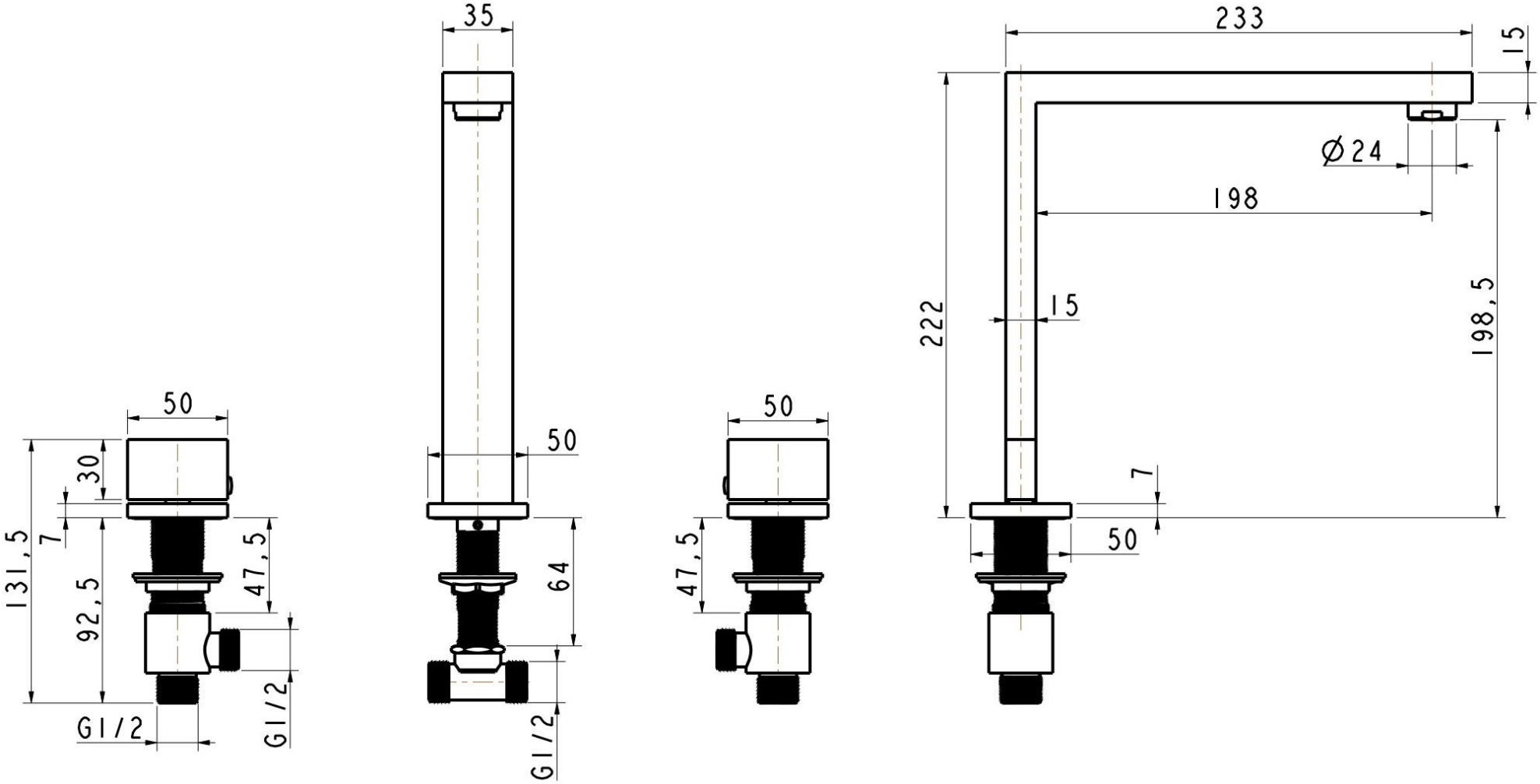
50
30
7
131,5
92,5
47,5
G1/2
G1/2
35
50
64
G1/2
50
47,5
233
15
Ø24
198
222
15
198,5
7
50