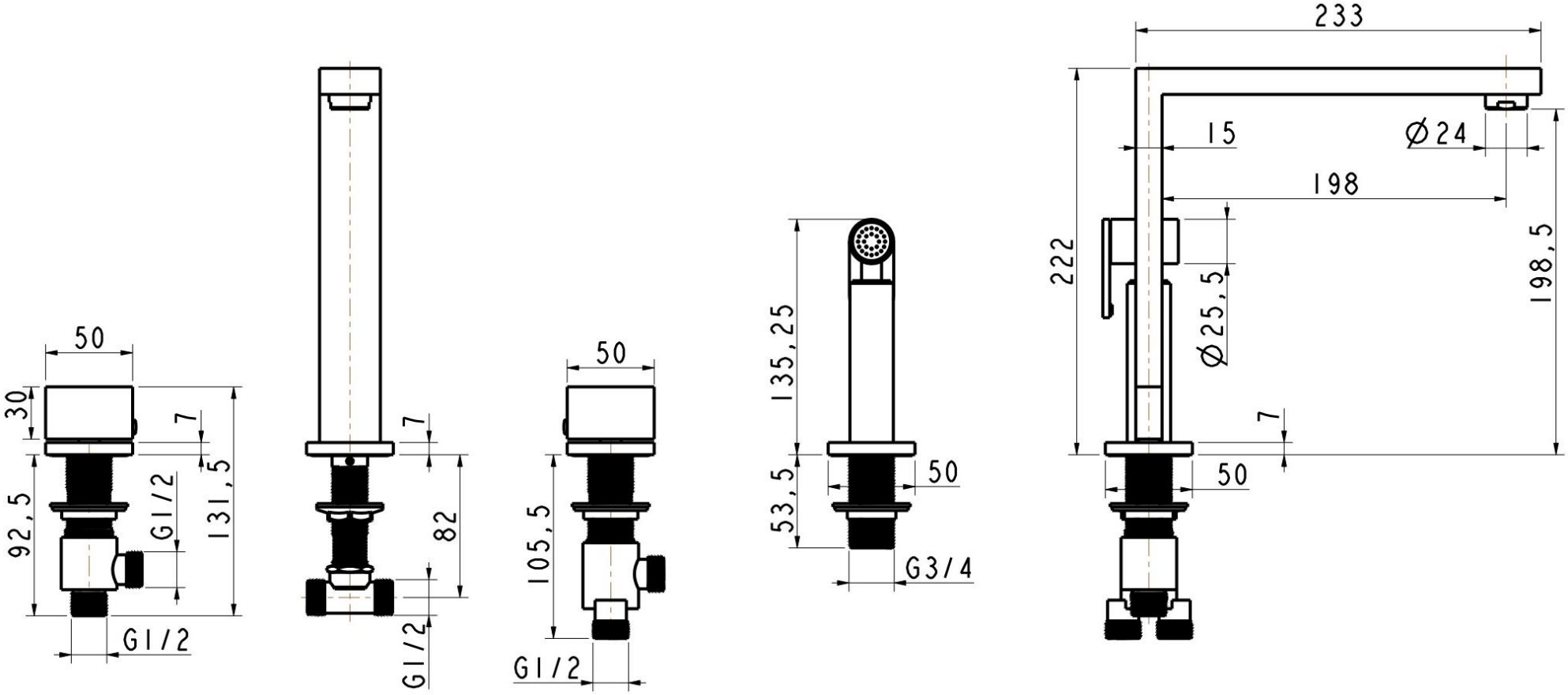
50
30
7
92,5
G1/2
131,5
G1/2
7
82
G1/2
50
105,5
G1/2
135,25
53,5
50
G3/4
233
15
Ø24
198
222
Ø25,5
198,5
7
50