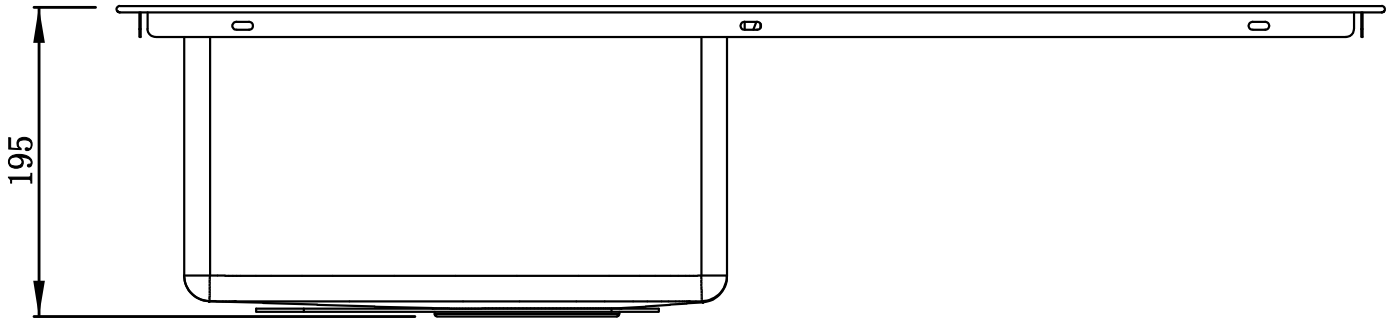
195

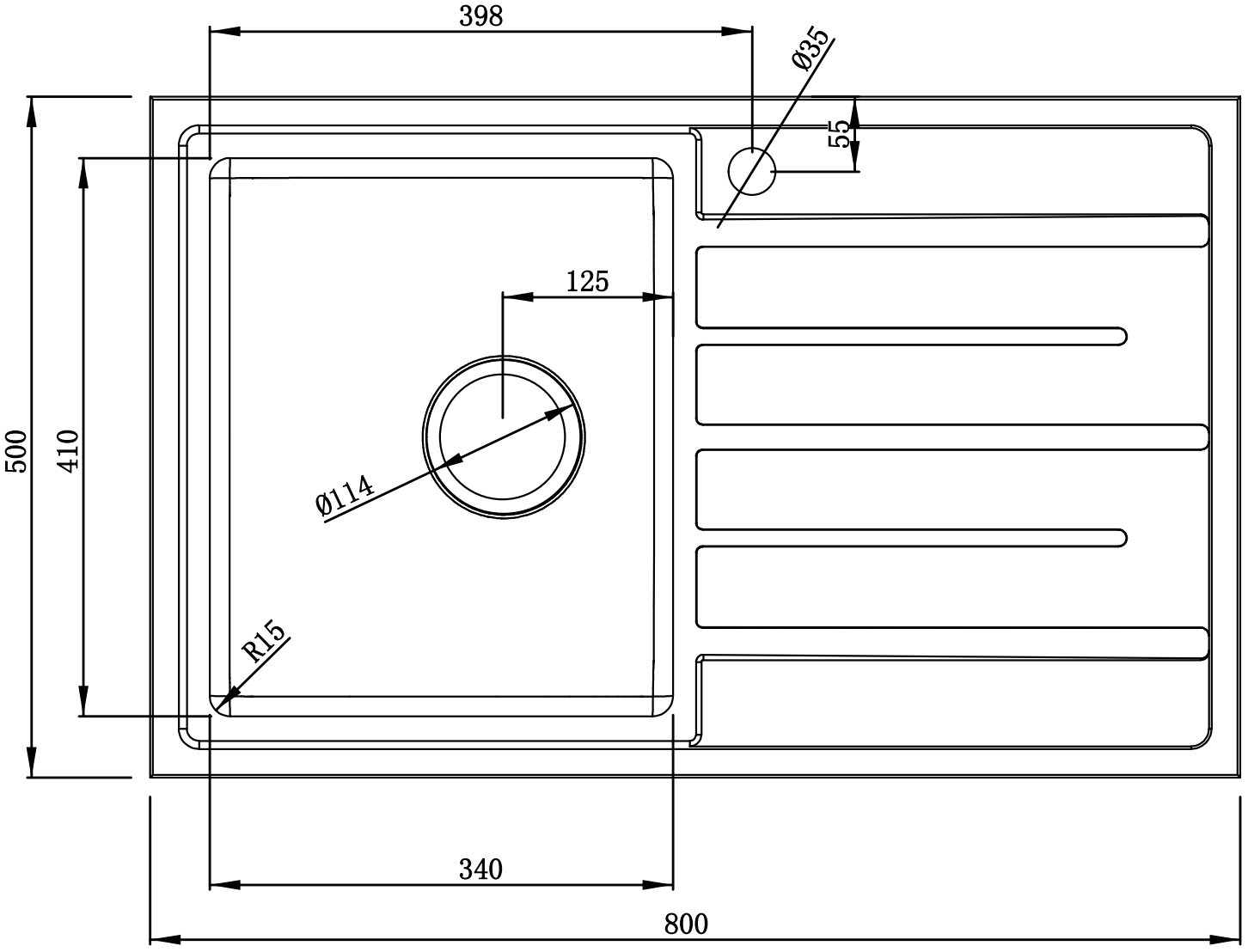
398
Ø35
55
125
500
410
Ø114
R15
340
800