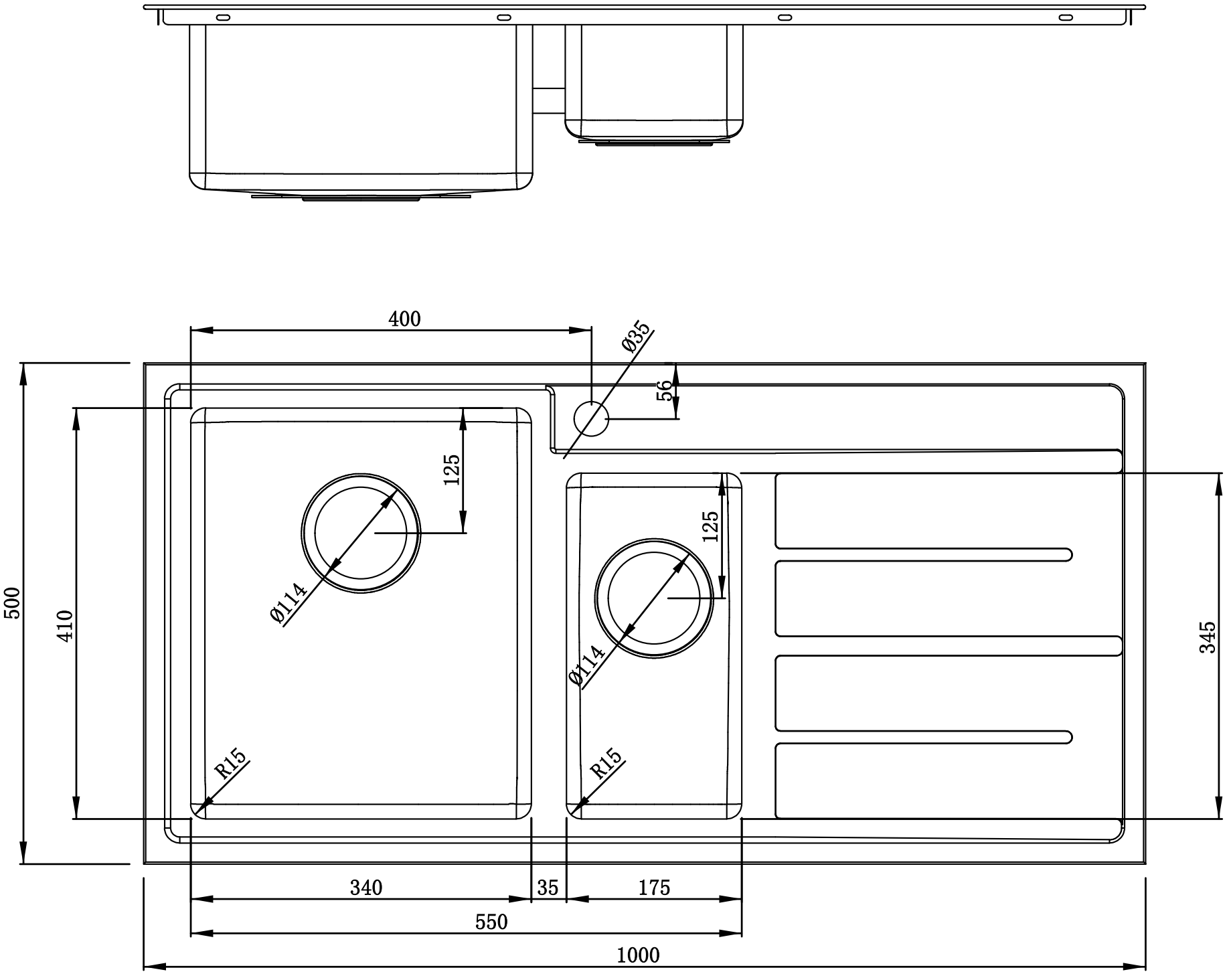
400
Ø35
56
125
125
Ø114
Ø114
R15
R15
500
410
345
340
35
175
550
1000