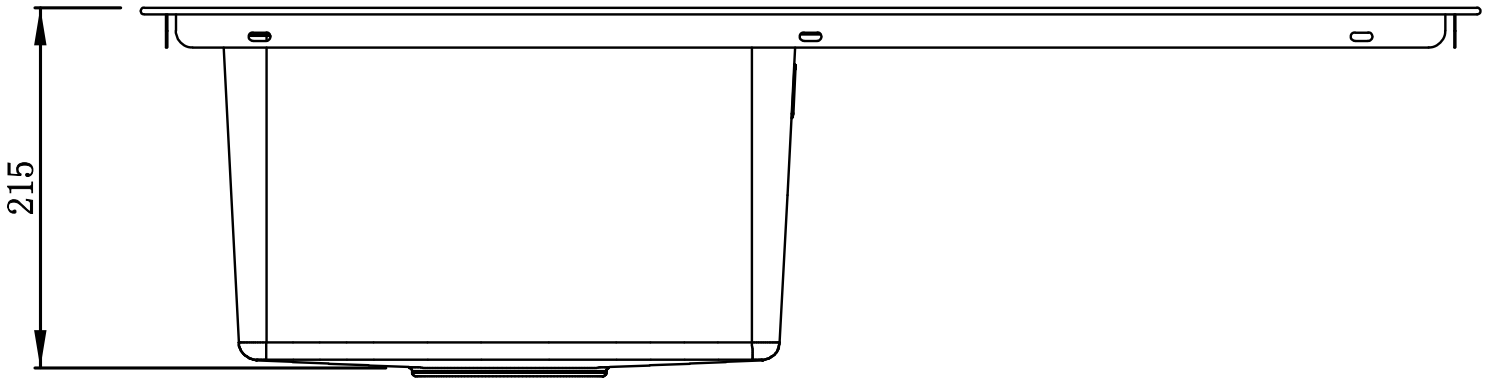
215

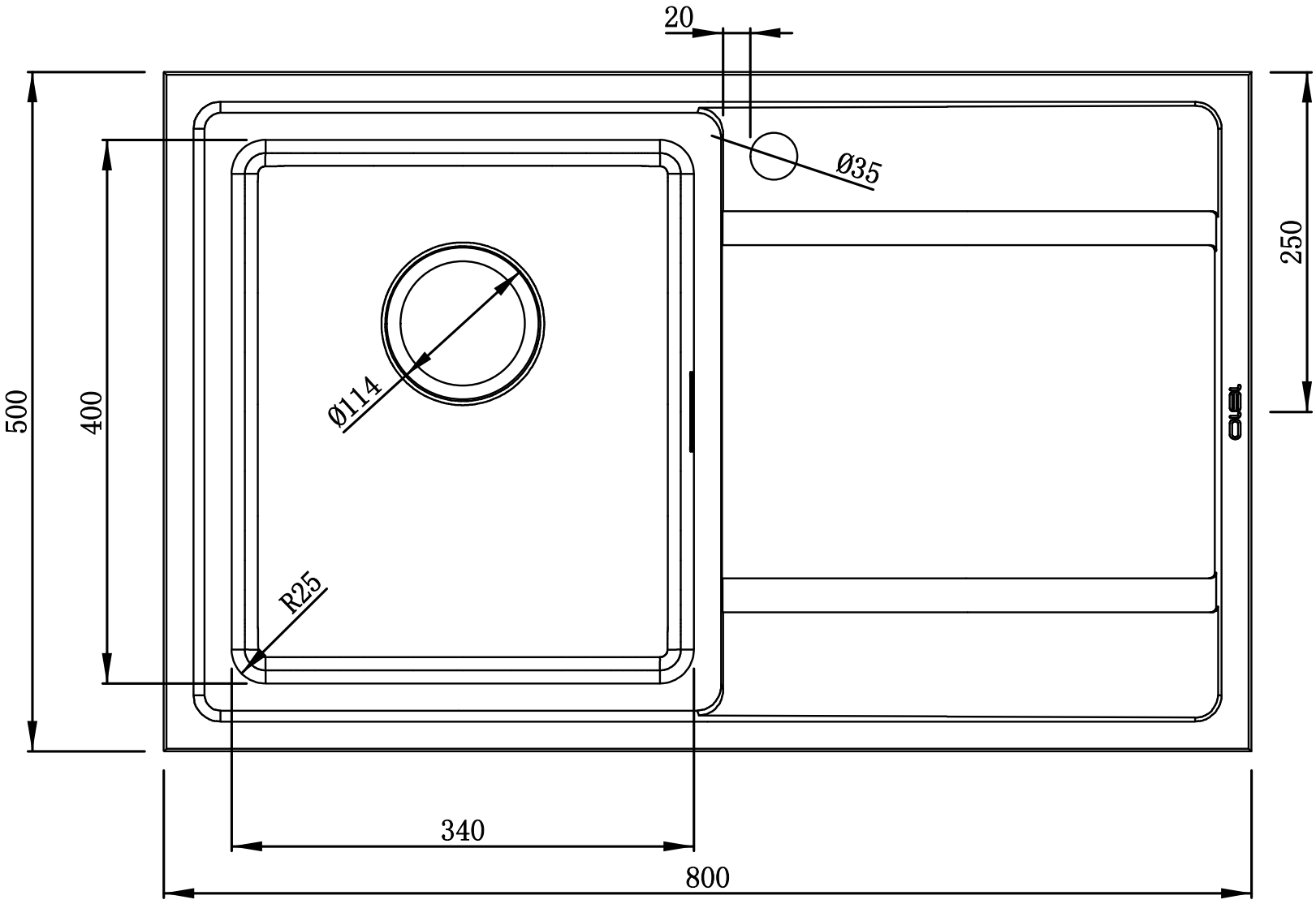
20
Ø35
250
500
400
Ø114
R25
340
800