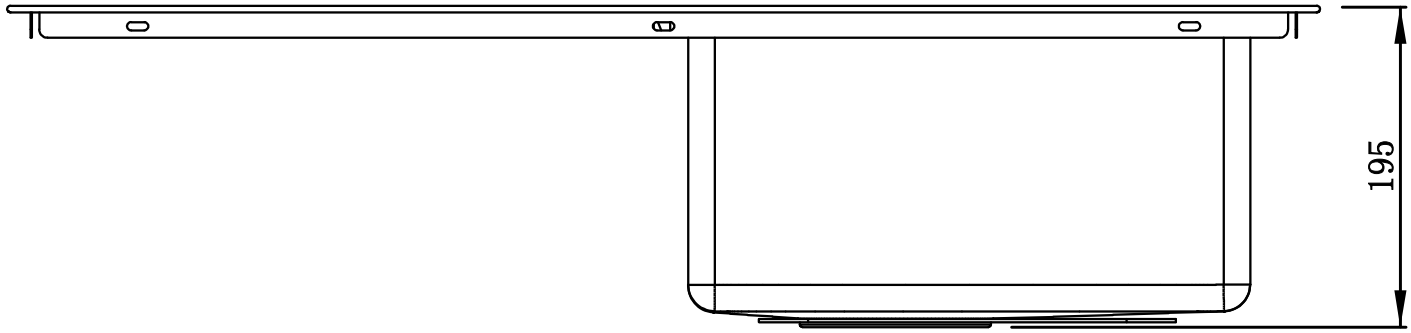
195

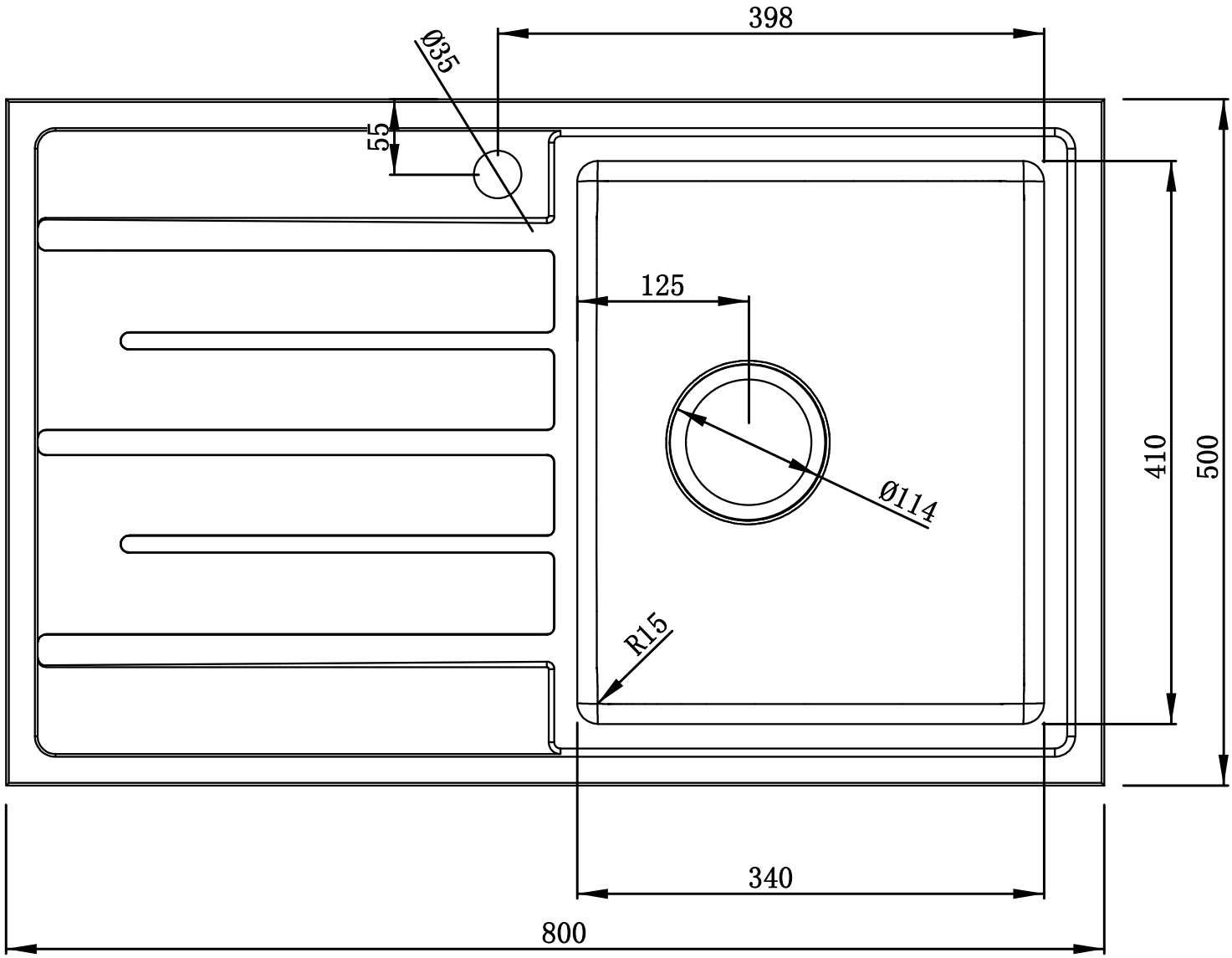
398
Ø35
55
125
Ø114
R15
410
500
340
800